Sezione Finestra - **PRESTIGE**

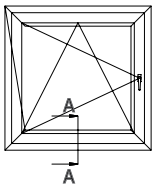

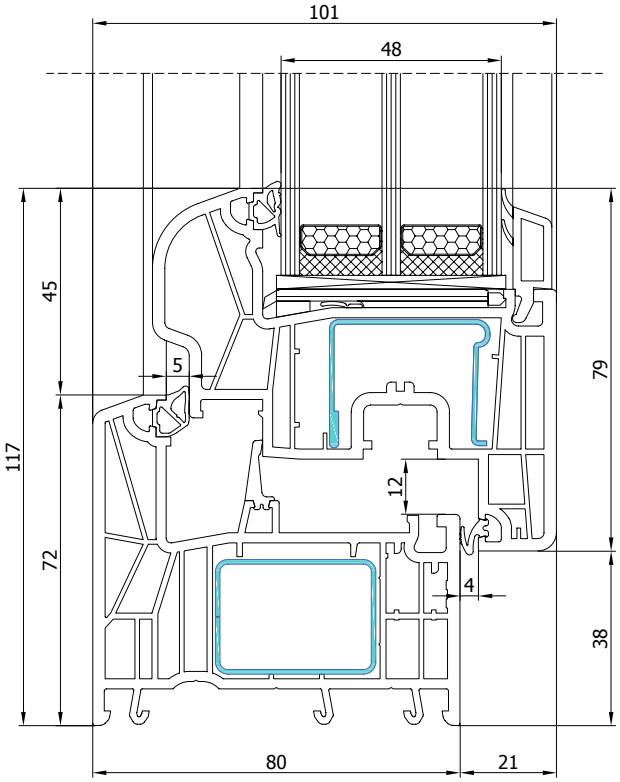
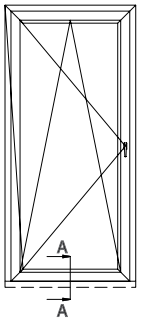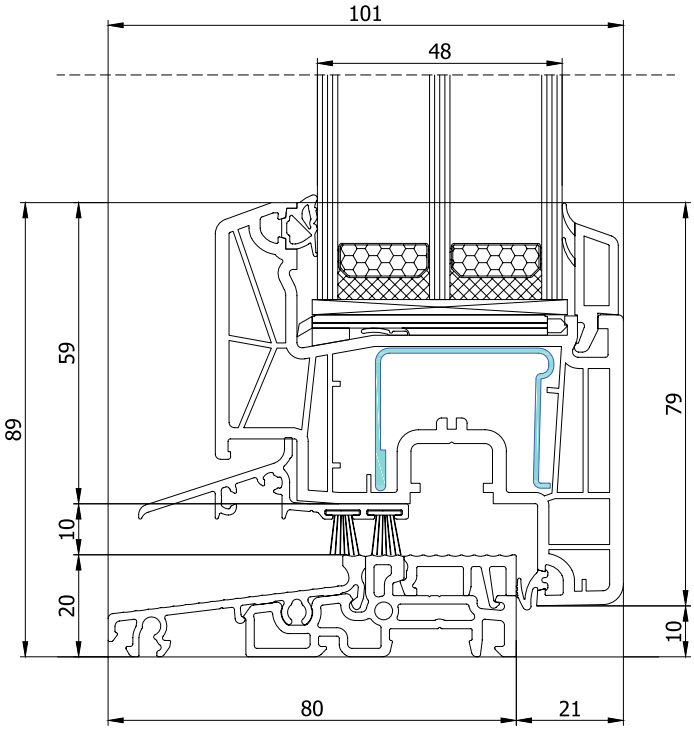
Sezione Portafinestra - **PRESTIGE**