Ponzio WS 73tt

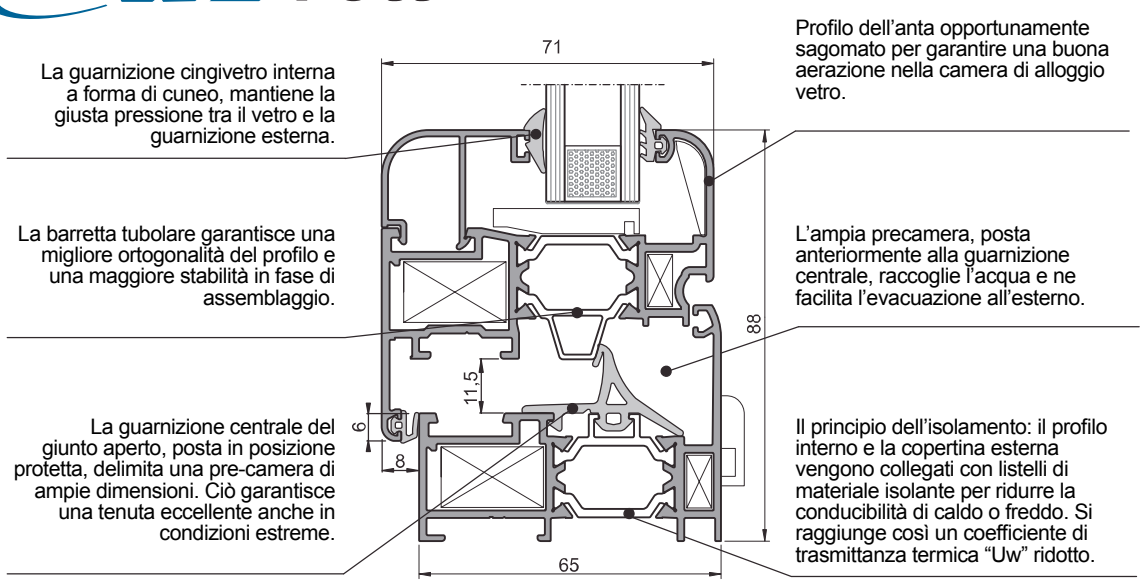

La guarnizione cingivetro interna a forma di cuneo, mantiene la giusta pressione tra il vetro e la guarnizione esterna.

La barretta tubolare garantisce una migliore ortogonalità del profilo e una maggiore stabilità in fase di assemblaggio.

La guarnizione centrale del giunto aperto, posta in posizione protetta, delimita una pre-camera di ampie dimensioni. Ciò garantisce una tenuta eccellente anche in condizioni estreme.

Profilo dell'anta opportunamente sagomato per garantire una buona aerazione nella camera di alloggio vetro.

L'ampia precamera, posta anteriormente alla guarnizione centrale, raccoglie l'acqua e ne facilita l'evacuazione all'esterno.

Il principio dell'isolamento: il profilo interno e la copertina esterna vengono collegati con listelli di materiale isolante per ridurre la conducibilità di caldo o freddo. Si raggiunge così un coefficiente di trasmittanza termica "Uw" ridotto.

Prestazioni

TRASMITTANZA TERMICA *(con vetro Ug = 0,7 (interc. caldo)	**UW = 1,16 W/M^{2}K**
TRASMITTANZA TERMICA *(con vetro Ug = 1,0 (interc. caldo)	**UW = 1,40 W/M^{2}K**
PERMEABILITÀ ALL'ARIA	**CLASS 4**
TENUTA ALL'ACQUA	**E1500**
RESISTENZA AL CARICO DEL VENTO	**C5**
ISOLAMENTO ACUSTICO	**39 - 46 dB**

* Calcolata su finestra a 1 anta di dimensioni 1230x1480 mm.

Scheda Tecnica del Sistema

SERIE	WS 73 TT
PROFILATI ESTRUSI LEGA	6060 (UNI 9006/1)
TOLLERANZE DIMENSIONALI E SPESSORI	UNI EN 12020-02
TIPO DI TENUTA ARIA/ACQUA	Giunto aperto o sormonto.
TAGLIO TERMICO	Realizzato con due astine continue di poliammide rinforzata con fibra di vetro.
APPLICAZIONI VETRO	Con fermavetro a taglio 45° squadrato o a taglio 90° arrotondato.
CAMERA PER VETRO	Variabile secondo i fermavetri usati.
DIMENSIONE BASE DEL SISTEMA	Telaio sez. 73/87 mm. Anta sez. 79/80,5 mm. Fuga tra telaio fisso e anta 5 mm. Fuga sul nodo centrale 5 mm. Aletta di battuta vetro 21/23 mm. Aletta battuta a muro 22 mm.
IMPIEGO	Il sistema permette la realizzazione di: finestre, wasistass, bilico, sporgere, antiribalta e monoblocchi, portafinestra e portoncini a una o più ante.